教育委員会事務局　所管事務分掌

教育総務課

庶務係

1　教育委員会の会議その他部の内部事務に関すること。

2　学校，図書館，公民館その他教育機関（以下「学校その他の教育機関」という。）の設置，管理及び廃止に関すること。

3　教育委員会及び学校その他の教育機関の職員の任免その他人事に関すること。

4　学齢児童，生徒の就学並びに入学，転学及び退学に関すること。

5　指導課の主管に属さない学校教育に関すること。

6　幼稚園に関すること。

7　公印の管理に関すること。

8　その他庶務に関すること。

施設管理係

1　学校その他の教育機関の用に供する財産の管理に関すること。

2　校舎その他の施設の維持管理及び教具その他の設備の整備に関すること。

新しい学校づくり推進室

新しい学校づくり推進係

1　公立学校施設の適正規模及び適正配置計画の推進に関すること。

施設整備係

1　適正配置校の建設に関すること。

指導課

指導係

1　学校の県費負担職員の任免その他の人事に関すること。

2　学校の組織編制，教育課程，学習指導，生徒指導その他学校教育に関する専門的事項の指導に関すること。

3　人権教育に関すること。

4　その他学校教育に関すること。

生涯学習課

生涯学習係

1　生涯学習に必要な事業及び援助に関すること。
2　公民館，図書館等の社会教育機関の連絡調整に関すること。
3　社会教育関係団体の指導，育成に関すること。
4　人権教育に関すること。
5　講座の開設及び討論会，講習会，研修会，講演会その他集会並びに奨励に関すること。
6　文化振興の連絡調整に関すること。
7　その他生涯学習に関すること。

文化財係

1　文化財保護審議会に関すること。
2　文化財の保護及び活用に関すること。
3　その他文化財に関すること。

スポーツ振興係

1　スポーツ振興に必要な援助に関すること。
2　スポーツ大会の開催に関すること。
3　スポーツ振興関係団体の指導育成に関すること。
4　スポーツ教室，講座の開設及び講習会等の開設並びに奨励に関すること。
5　スポーツ事故防止のための指導，助言に関すること。
6　スポーツの指導者養成及びその他資質の向上のための講習会等の開催に関すること。
7　その他スポーツ振興に関すること。

施設管理係

1　体育施設の管理及び運営に関すること。
2　学校教育施設の開放に関すること。
3　エコ・ハウスの管理運営に関すること。

鉾田分室

1 学校教育，生涯学習，文化財及びスポーツ振興事務の連絡調整に関すること。

大洋分室

1 学校教育，生涯学習，文化財及びスポーツ振興事務の連絡調整に関すること。

鉾田市教育委員会　組織機構図
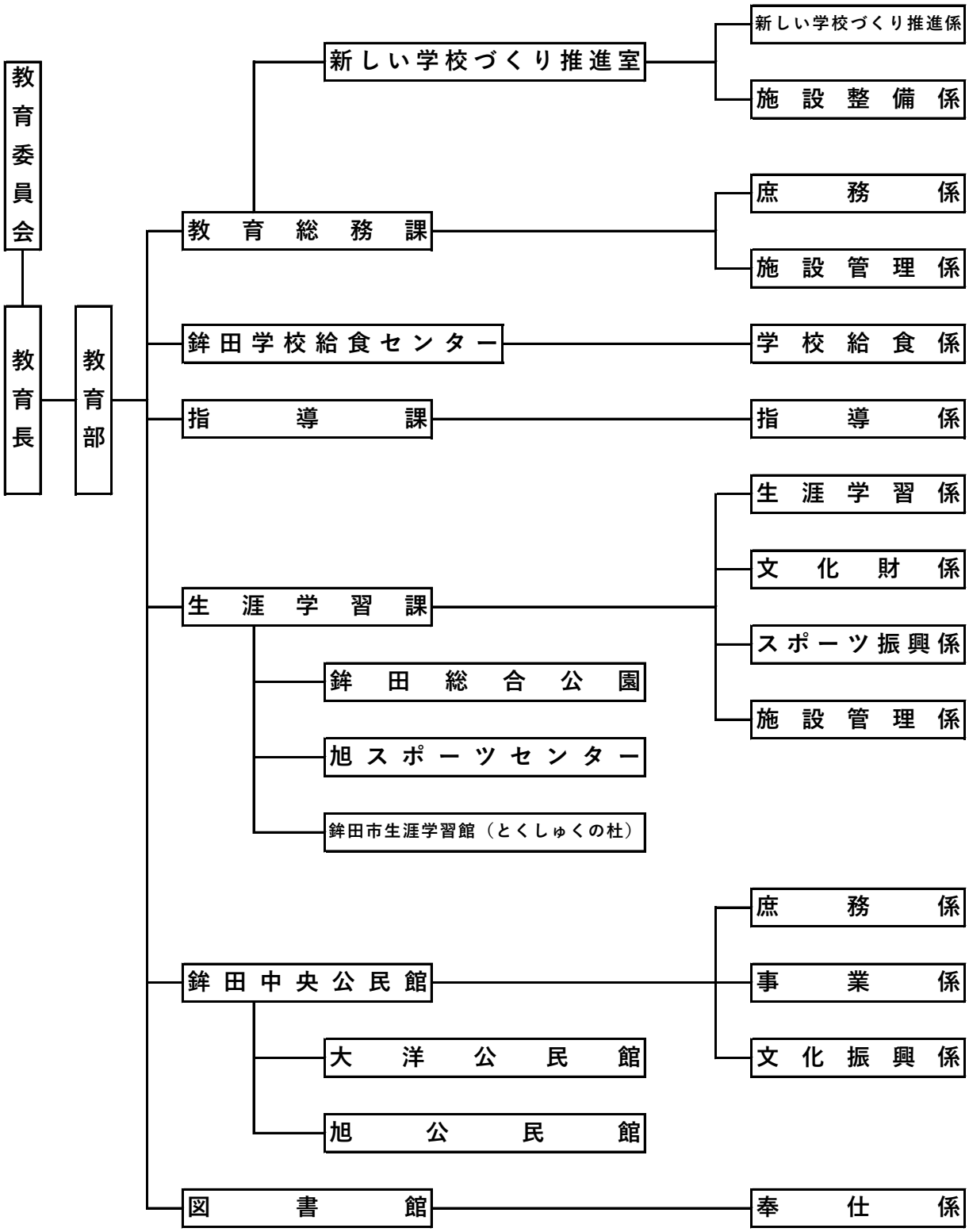
令和5年４月１日現在